SAPHIR ECO

CODA-ECO-60X60-FW,CODA-ECU-60X60-FW,CODA-ECU-120X30-FW

Instruction Manual | Bedienungsanleitung | Manual de instrucciones | Manuale d'istruzioni | Manuel d'instructions | Handleiding | Návod k použití

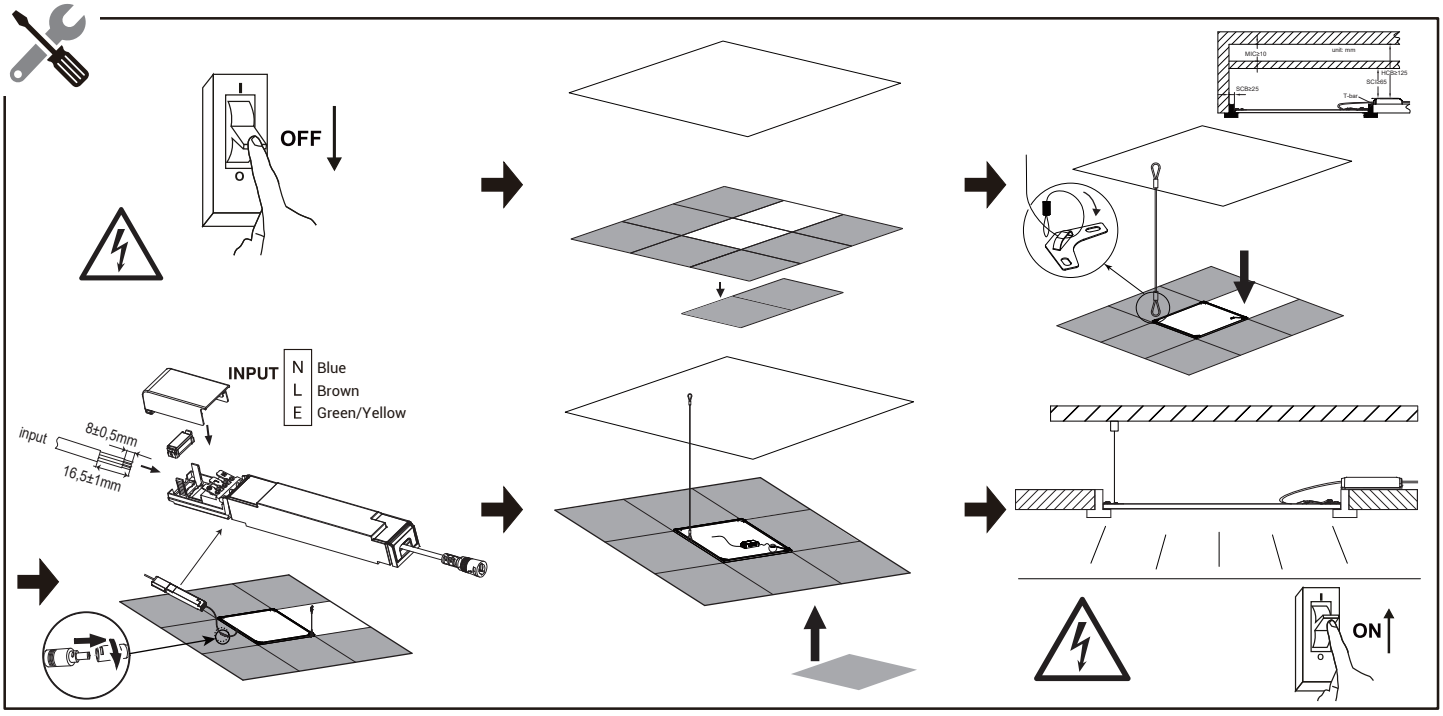

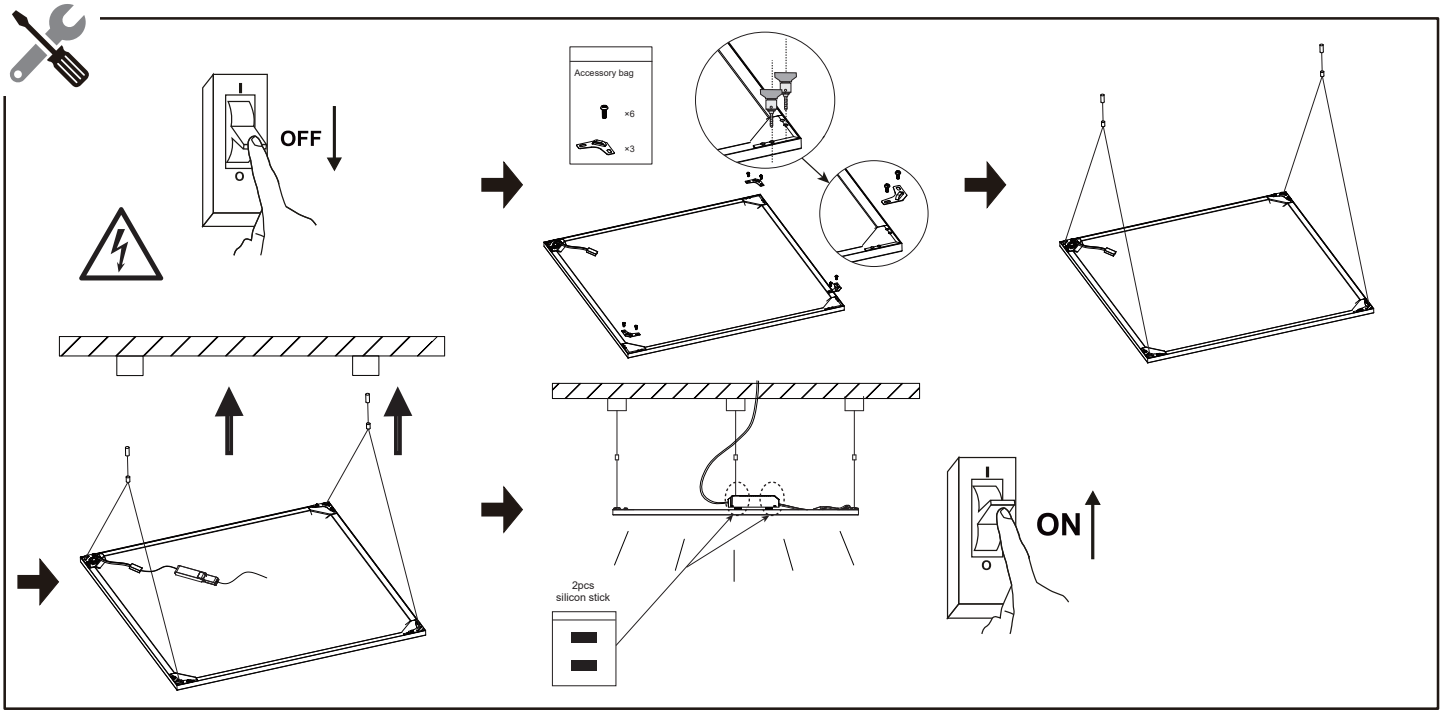

SAPHIR ECO

CODA-ECO-60X60-FW,CODA-ECU-60X60-FW,CODA-ECU-120X30-FW

Instruction Manual | Bedienungsanleitung | Manual de instrucciones | Manuale d'istruzioni | Manuel d'instructions | Handleiding | Návod k použití

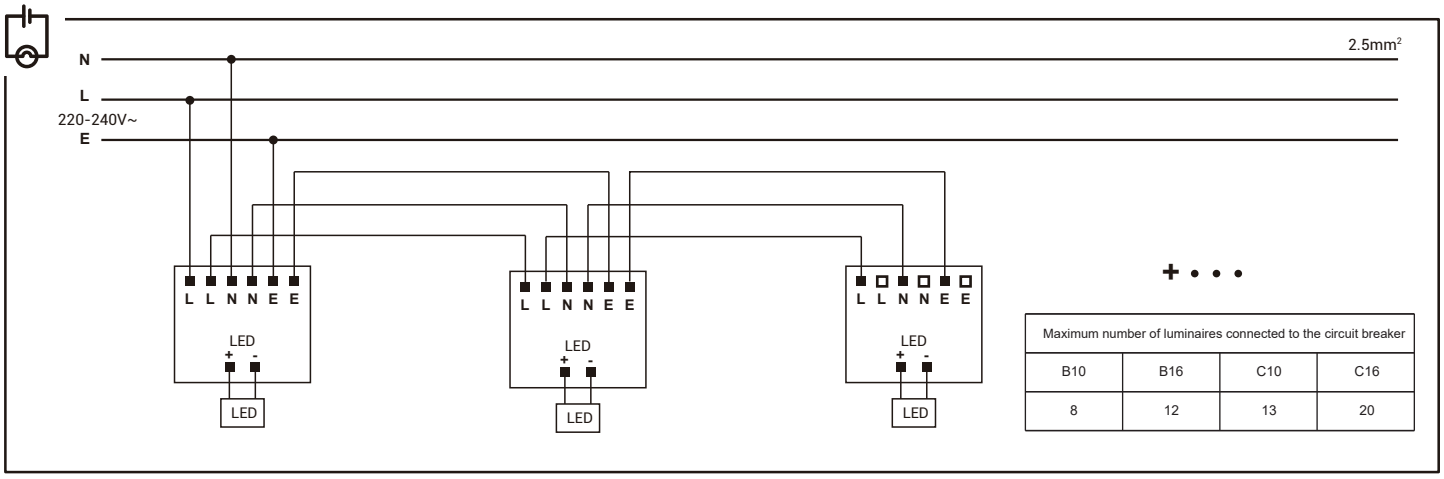

Maximum number of luminaires connected to the circuit breaker			
B10	B16	C10	C16
8	12	13	20

(en) Please inform yourself about the local waste disposal, separation and collection system for electrical and electronic products. Please act according to your local rules and do not dispose of your old product with your normal household waste. The correct disposal of your product will help prevent potential negative consequences for the environment and human health.

(fr) Veuillez-vous renseigner sur les modalités en vigueur localement pour la mise en décharge, le tri et la collecte des produits électriques et électroniques. Veillez à vous conformer aux règlementations locales et ne pas jeter l'ancien produit avec les déchets ménagers. L'élimination de votre produit dans la filière adéquate permettra d'éviter les éventuels impacts négatifs sur l'environnement et sur la santé humaine.

(nl) Informeer uzelf over het lokale afvalverwijderings, -scheidings en - inzamelingssysteem voor elektrische en electronische producten. Volg de lokale voorschriften en gooi uw oude product niet weg met uw normale huishoudafval. Een correcte afvalverwijdering van uw product helpt eventuele negatieve gevolgen voor het milieu en de mesnelijke gezondheid te voorkomen.

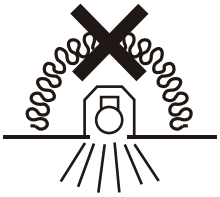

The luminaires is not suitable for covering with thermally insulating material.
Die Leuchte ist nicht für Abdeckung mit Wärmeisolierung geeignet.
La luminaria no es apta para su revestimiento con material termoaislante.
Non coprire con materiale termoisolante.
Luminaires ne pouvant pas être recouverts d'un matériau isolant thermique.
De lamp is niet geschikt voor bedekking met thermisch isolatiemateriaal.
Svítidlo nesmí být překryto tepelným izolantem.

This product contains a light source of energy efficiency class <E>
Dieses Produkt enthält eine Lichtquelle der Energieeffizienzklasse <E>
Este producto contiene una fuente de luz de clase de eficiencia energética <E>
Questo prodotto contiene una sorgente luminosa di classe di efficienza energetica <E>
Ce produit contient une source lumineuse de classe d'efficacité énergétique <E>
Dit product bevat een lichtbron met energie-efficiëntieklasse <E>
Tento výrobok obsahuje svetelný zdroj triedy energetickej účinnosti <E>

The external flexible cable or cord of this luminaire cannot be replaced; if the cord is damaged, the luminaire shall be destroyed.
Das Anschlusskabel dieser Leuchte darf nicht ausgetauscht werden. Wenn das Anschlusskabel beschädigt ist, muss die ganze Leuchte entsorgt werden.
El cable exterior flexible de este sistema de iluminación no se puede cambiar. Si el cable se daña, hay que desechar todo el sistema de iluminación.
Il cavo flessibile esterno e il filo elettrico di questa illuminazione non si possono sostituire. Se si danneggiano, l'illuminazione deve essere buttata via.
le câble ou le cordon extérieur souple de ce luminaire ne peut pas être remplacé; si le câble est endommagé, le luminaire doit être détruit.
De buitenste buigbare kabel/het snoer van deze verlichting kan niet worden vervangen. Wanneer kabel of snoer beschadigd is, moet de hele verlichting worden vernietigd.
Přívodní kabel tohoto svítidla nesmí být měněn. Je-li poškozen, musí být svítidlo zlikvidováno jako celek.

The panel contained in this luminaire shall only be replaced by the manufacturer or his service agent or a similar qualified person.
Die in dieser Leuchte enthaltene Blende darf nur vom Hersteller oder seinem Kundendienst oder einer ähnlich qualifizierten Person ausgetauscht werden.
Het panel in dit armatuur mag alleen worden vervangen door de fabrikant of zijn service agent of een soortgelijk gekwalificeerd persoon.
El panel contenido en esta luminaria solo debe ser reemplazado por el fabricante o su agente de servicio o una persona calificada similar.
Il pannello contenuto in questo apparecchio deve essere sostituito solo dal produttore o dal suo agente di servizio o da una persona qualificata simile.
Le panneau contenu dans ce luminaire ne doit être remplacé que par le fabricant ou son agent de service ou une personne qualifiée similaire.
Panel obsiahnutý v tomto svietidle môže vymieňať iba výrobca alebo jeho servisný zástupca alebo podobná kvalifikovaná osoba.

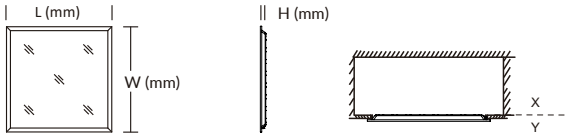

	P	I	U	Ta	L (mm)	W (mm)	H (mm)	X	Y
CODA-ECO-60X60-FW	36W	230mA	220-240V	-30°C~+40°C	595	595	13	IP20	IP40
CODA-ECU-60X60-FW	36W	230mA	220-240V	-30°C~+40°C	595	595	13	IP20	IP40
CODA-ECU-120X30-FW	36W	230mA	220-240V	-30°C~+40°C	1195	295	13	IP20	IP40

DRIVER	I	U	λ	I	U	Ta	Tc			
	Input			Output						
COID-EC6-36-0950A	Max. 230mA	220-240V~ 50/60Hz	>0.9	950mA	30-45V⎓	-30°C~+40°C	+75°C	N/A	**CODA-ECO-60X60-FW** **CODA-ECU-60X60-FW** **CODA-ECU-120X30-FW**

Energetic Lighting Europe N.V.
Mouterij 14, 2550 Kontich, Belgium